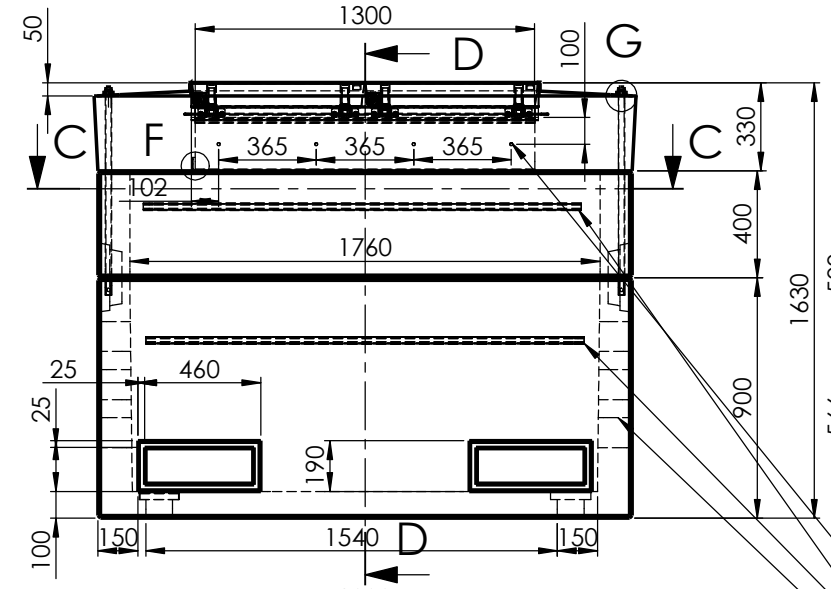

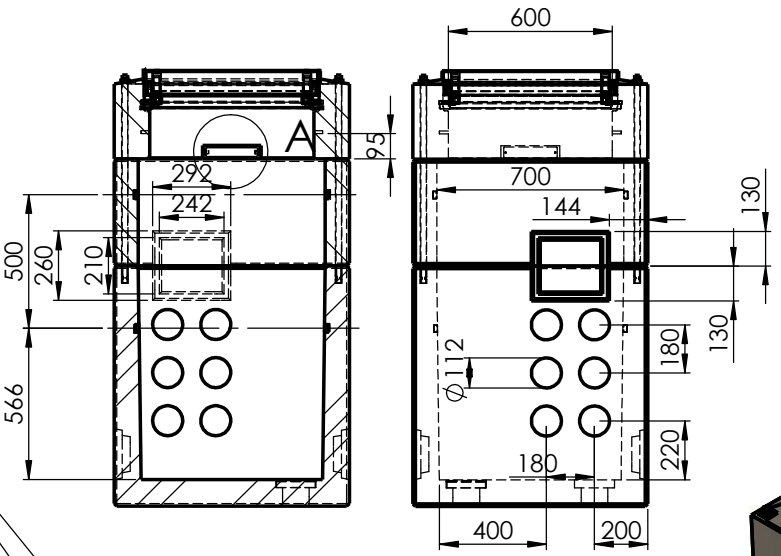

D-D

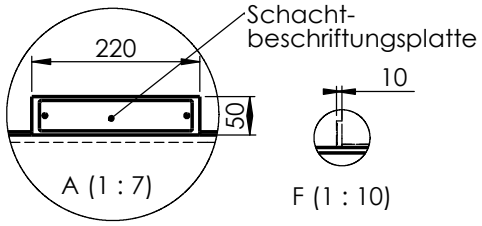

EWZ Logo auf
Beschriftungsplatte gelasert

Oberfläche
aufgeraut

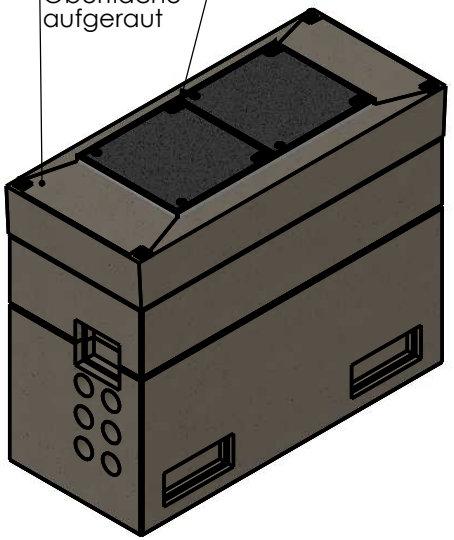

(1 : 25)

2x4 Gewindebuchsen M10x25
4x HTA Schiene 28/15 (Länge 1640mm)
2x6 Steckmuffen Typ KRDM Ø112x100
mit Gummidichtung Deckel Bauseits
4x Durchgehende Gewindestange M20 verzinkt
4x RD16 Transportanker in jedem Element

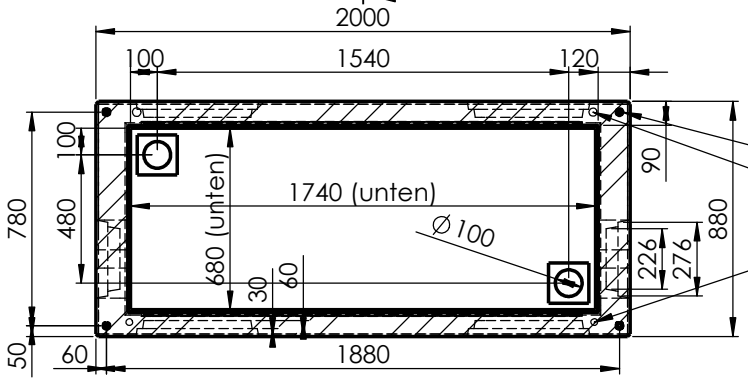

C-C

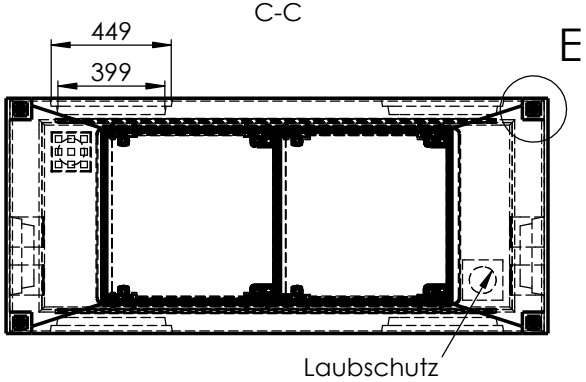

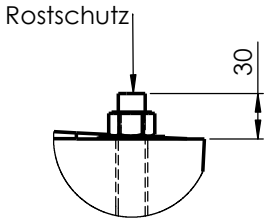

G (1 : 4)

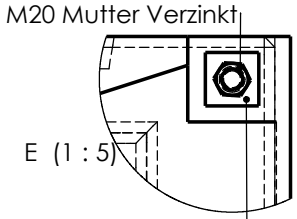

E (1 : 5)

4x Scheibe M20 - 22/60/5

POS-NR.	BENENNUNG	Weight	MENGE
1	Schachtelement 1740x680x900	1300	1
2	Aufsatzrahmen 1760x700x400	605	1
3	Abdeckung inkl. D400 Deckel Beton anthrazit	950	1
33	GEWICHT TOTAL	2825	

Allgemeintoleranzen ISO 2768-m

Material: (g) Beton

007-470d SC-ECO.0717.16.EWZ

SC-ECO.0717.16.EWZ
EWZ

Massstab 1:20

Gezeichnet	22.01.2015	Mh
Geprüft		
	Datum	Name

BETOX®
Innovative Schachtsysteme

Format A3

Zeichnungsnr. 007-470f

Index d:
-Muttern und gewicht geändert

Index e:
-Löcher geändert

Index f:
-Gewindestange definiert